W.Besteckhaus
SCHAFER®

BARİSTA OTOMATİK FİLTRE KAHVE MAKİNESİ
Kullanım Kılavuzu

BARISTA AUTOMATIC FILTER COFFEE MACHINE
Instruction Manual

W.Besteckhaus
SCHAFER®

Schafer markasını tercih ettiğiniz için teşekkür ederiz. Bu ürün yaşamınızı kolaylaştırmak için sizlere sunduğumuz ürünlerden biridir.
Ürününüzden daha iyi verim almak için kullanmadan önce talimatları tamamen ve dikkatlice okuyunuz. Bu kullanım kılavuzuna ileride tekrar başvurabileceğinizi düşünerek lütfen saklayınız.

1- Güvenlik Uyarıları

Önemli önlemler

Cihazı kullanmadan önce lütfen bu talimatları dikkatlice okuyun ve ileride başvurmak üzere saklayın.

1. Bu cihaz, cihazın güvenli şekilde kullanılmasıyla ilgili verilen talimatları ve potansiyel tehlikeleri anlıyorlarsa gözetim altında 8 yaş ve üstündeki çocuklar tarafından kullanılabilir. Çocuklar, cihazla oynamamalıdır. Temizleme ve kullanıcı bakımı, gözetlenmedikleri ve 8 sekiz yaş üstünde olmadıkları sürece çocuklar tarafından yapılmamalıdır.
Cihazı ve kablosunu, 8 yaş altındaki çocukların erişemeyecekleri yerde tutun.

2. Bu cihaz, cihazın güvenli şekilde kullanılmasıyla ilgili verilen talimatları ve potansiyel tehlikeleri anlıyorlarsa gözetim altında düşük fiziksel, algısal ve zihinsel yeteneklere sahip veya deneyimsiz ve bilgisiz kişiler tarafından kullanılabilir.

3. Elektrik kablosunu, fişi veya cihazın kendisini suya yahut başka sıvılara daldırmayın.

4. Cihazın gözetimsiz çalıştırılmasına asla izin vermeyin.

5. Elektrik kablosunda hasar belirtilerinin olup olmadığı düzenli olarak kontrol edilmelidir. Elektrik kablosu hasarlıysa bir tehlikeden kaçınmak için cihaz üreticisi, üreticinin servis acentesi veya benzer şekilde kalifiye kişiler tarafından değiştirilmelidir.
6. Elektrik kablosu veya fişi hasarlı cihazı veya başka şekilde bozulmuş yahut hasar görmüş cihazı kullanmayın; kontrol, tamir veya ayarlama için cihazı en yakın yetkili servis acentesine geri gönderin.
7. Bu cihaz, evde kullanıma veya aşağıdakiler gibi benzer kullanımlara yöneliktir:
– Alışverişlerde, ofislerde veya başka çalışma ortamlarındaki personel mutfak alanları;
– Çiftlik evleri;
– Oteller, moteller veya başka konaklama ortamlarında müşteriler tarafından;
– Oda kahvaltı tipi konaklama ortamları.
8. Cihazı hiç bir zaman dış ortamlarda kullanmayın ve her zaman kuru bir ortamda tutun.
9. Dikkat: Yanlış kullanımdan kaynaklı potansiyel yaralanma
10. Cihaz sadece topraklanmış prize bağlanmalıdır. Fişi takmadan önce cihaz üzerinde gösterilen voltajın, yerel şebeke voltajına karşılık geldiğinden emin olun.

11. Herhangi bir arıza durumunda, doldurman önce veya kullandıktan sonra yahut temizlemeden önce her zaman fişi prizden çıkarın.
12. Cihazın veya elektrik kablosunun sıcak yüzeylere değmesine veya ısı kaynaklarıyla temas etmesine izin vermeyin.
13. Cihazı hiçbir zaman kablosundan çekerek prizden çıkarmayın veya hareket ettirmeyin. Kabloyu cihazın etrafına dolamayın veya kabloyu sarmayın.
14. Cihazı, sağlam ve düz bir yüzeyde dik tutun.
15. Kullanmadan önce öğütme sepetinde yabancı cisim olup olmadığını kontrol edin.
16. Kahve öğütücüsünü, sadece kavrulmuş kahve çekirdeklerini öğütmek için kullanın. Fındık, baharat gibi diğer maddeleri veya kavrulmamış çekirdekleri öğütmek, bıçağı köreltebilir ve kötü öğütmeye yahut yaralanmaya yol açabilir.
17. Hareketli parçalarla temastan kaçının.
18. Cihazın sıcak parçalarına asla dokunmayın (ısıtma plakasının ve cam sürahinin de sıcak olduklarına dikkat edin!) Sürahiyi sadece tutamağından tutun.
19. Uyarı: Kullanıldıktan sonra ısıtma plakasının yüzeyi sıcak kalır.
20. Dikkat: Yanlış kullanımdan kaynaklı potansiyel yaralanma

21. Ağızdan çıkan buhardan yanmamaya dikkat edin. Buhar ağzını örtülerle örtmeyin.
22. Kahve makinesini, içinde su olmadan asla kullanmayın. Kahve yapmak için sadece taze ve soğuk su kullanın.
23. Su haznesini azami düzeyin üzerinde asla doldurmayın. Su taşması durumunda kahve makinesini kullanmayın.
24. Kahveyi ısıtmak için sürahiyi asla bir fırına (mikrodalga fırın dahil) koymayın.
25. Hazırlanan kahvenin sıcaklığının yüksek olduğunu unutmayın, haşlanmaktan kaçınmak için sürahiyi dikkatle tutun.
26. Cam çok hassas olduğu için cam sürahiyi dikkatli tutun. Sürahide çatlak belirtileri varsa cihazı asla kullanmayın.
27. Kahve makinesi çalışırken ısıtma plakası üzerine ve diğer sıcak yüzeylere boş veya çok az miktarda dolu olan cam hazneyi asla yerleştirmeyin.
28. İmalatçı tarafından önerilmemiş aksesuarları hiçbir zaman kullanmayın. Kullanıcı için bir tehlike veya cihaz için hasar riski meydana getirebilirler.
29. Fişi prizden çıkarmadan önce bütün kontrolleri her zaman “off” olarak ayarlayın.

30. Ortam sıcaklığının 0°C’nin üzerinde olduğundan emin olun; aksi halde cihaz düzgün çalışmamaktadır.
31. Optimal performans elde etmek ve arızayı önlemek için cihazın kirecini düzenli aralıklarla giderin.
32. Cihazı temizlemeden veya saklamadan önce soğutun.
33. Cihazın ilk birkaç kez kullanılmasında bazı parçalar üzerindeki yağ nedeniyle cihaz bir miktar duman veya koku yayabilir; birkaç kerelik kullanımdan sonra bunlar kaybolacaktır.
34. Keskin kesme bıçaklarını ele alırken, tası boşaltırken ve temizleme esnasında azami dikkat edilmelidir.
35. Aksesuarları değiştirmeden veya kullanımdaki hareket eden parçalara temas etmeden önce cihazı kapatın ve fişini prizden çekin.
36. Cihaz, suya daldırılmamalıdır.

W.Besteckhaus SCHAFER®

ÜRÜN ÖZELLİKLERİ

Ürün Adı: Otomatik Mini Kahve Makinesi	Voltaj: 220-240V~	Frekans:50-60 Hz
Model: **BARISTA**	Giriş gücü: 600W	Kapasite: 560 ml

Çalıştırma Kılavuzu

Parçaların açıklaması (resim sadece referans amaçlıdır, lütfen eşyayı standart olarak yapın)

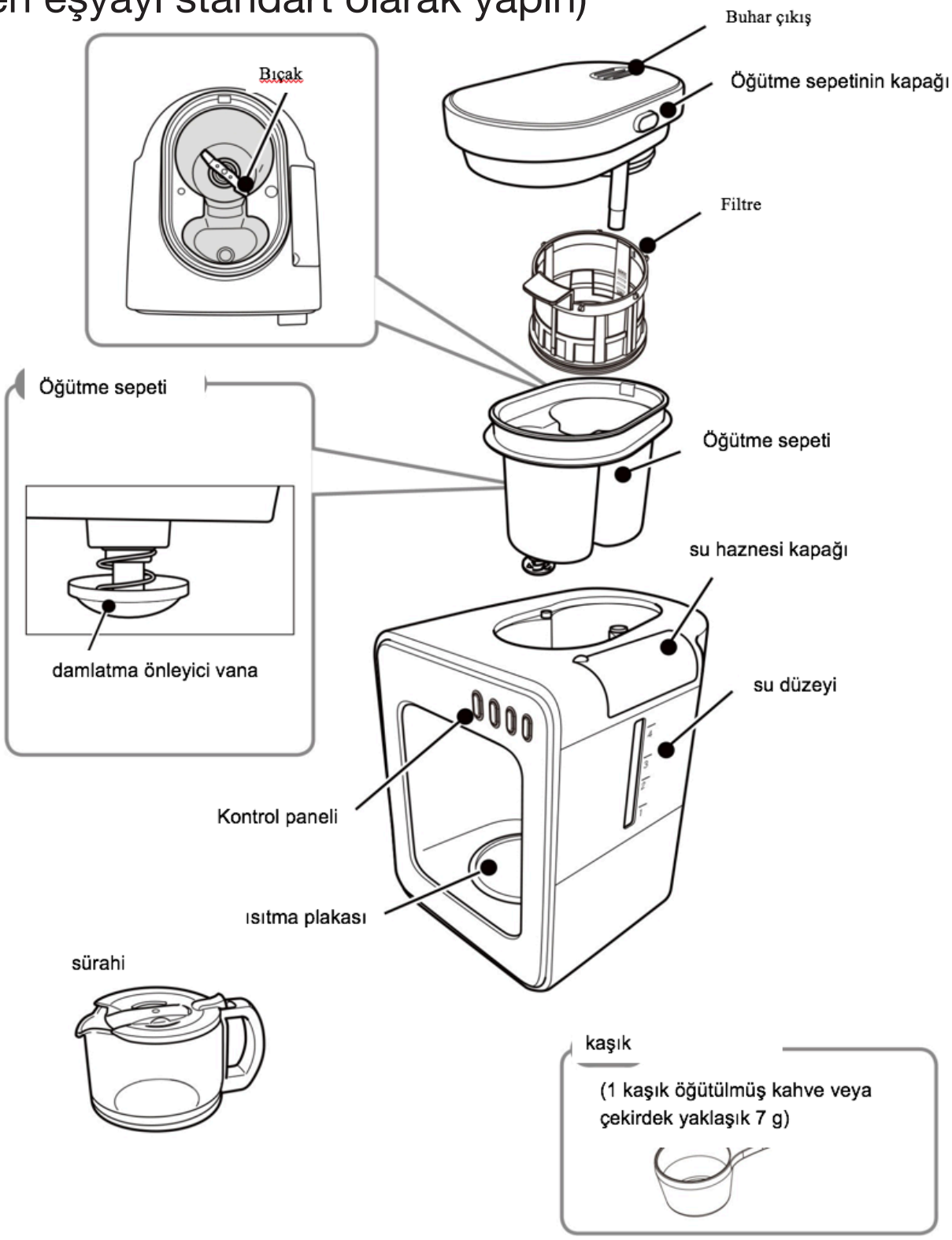

Çalıştırma Talimatı

1.Kontrol paneli

Açma/Kapama anahtarlı kontrol düğmesini, kahve tozu veya kahve çekirdekleri moduna çevirin; “Bip” sesinden sonra çalıştırma düğmesi yanacaktır.

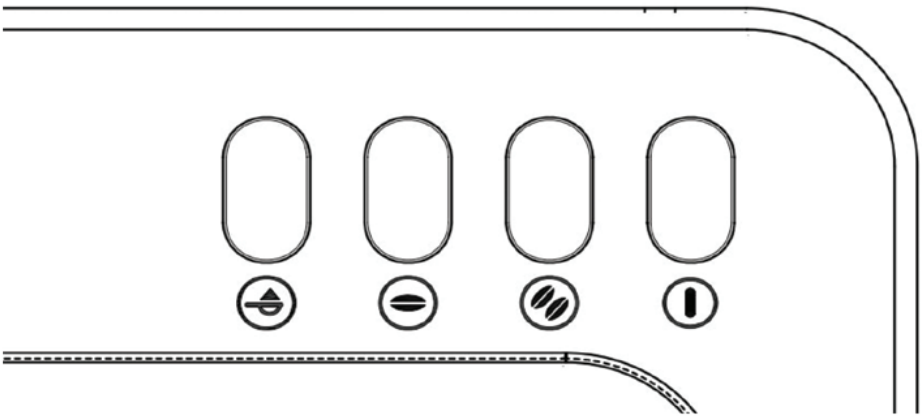

MODE	Kullanım Amacı
	Kapalı
	Bütün halinde kahve çekirdekleri kullanarak 3-4 Avrupa Fincanı (2 Amerikan Fincanı) kahve yaparken
	Bütün halinde kahve çekirdekleri kullanarak 1-2 Avrupa Fincanı (1 Amerikan Fincanı) kahve yaparken
	Bütün halinde kahve çekirdekleri yerine öğütülmüş kahve kullanırken.

Öğütücü “KAPALI”.

2.Kahve çekirdekleri veya kahve tozu için önerilen dozaj

Fincan Sayısı	Önerilen dozaj	Kahve çekirdekleri modu	Kahve tozu modu
1 fincan	1 düz kaşık (yaklaşık 7 gram)		
2 fincan	2 düz kaşık (yaklaşık 14 gram)		
3 fincan	3 düz kaşık (yaklaşık 21 gram)		
4 fincan	4 düz kaşık (yaklaşık 28 gram)		

3. Su haznesi seviyesi

İlk kez kullanmadan önce

Kahve makinesini ilk kullanımdan önce lütfen aşağıdaki adımlara göre temizleyin.

1. Öğütme sepetini, filtreyi, sürahiyi sökün. Lütfen aşağıdaki sökme ve takma yöntemine bakın.

Sökme kılavuzu

a. Öğütme sepetinin kapağı tarafındaki düğmeye basın ve öğütme sepetinin kapağını çıkarın.

b. Filtrenin tutamağını kavrayıp kaldırın.

c. Öğütme sepetini sert tık tesisine kadar saatin tersine yönünde çevirin (①işareti), ardından sepeti kaldırın (② işareti)

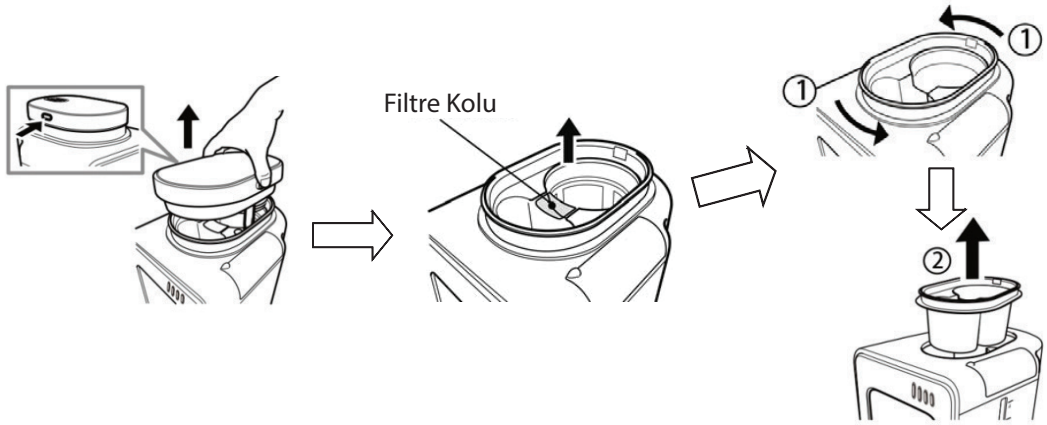

Takma kılavuzu: a. öğütme sepetinin dış yüzeyini silin ve yuvasına yerleştirin (① işareti), ardından sert tık sesine kadar saat yönünde çevirin (② işareti).

b. filtreyi öğütme sepetine yerleştirin. Filtrenin doğru şekilde takıldığından emin olun.

c. Sert tık sesine kadar aşağıya bastırarak öğütme sepetinin kapağını kilitleyin. (Not: Su borusu, takmak için su girişiyle örtüşmelidir)

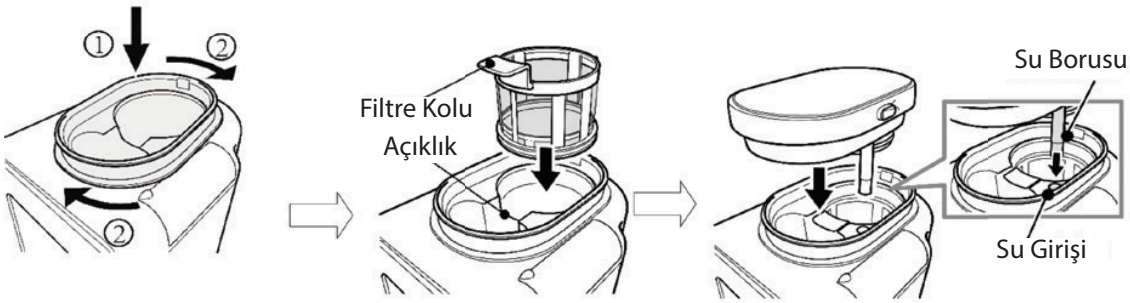

2. Su haznesine taze su doldurun. Sürahiyi kahve makinesine yerleştirin.
3. Kontrol düğmesine luna çevirin, başlama düğmesine basın, makine çalışmaya başlayacaktır.
4. Gösterge lambası yanıp sönmeyi durduruncaya kadar. Kontrol düğmesini OFF konumuna çevirin.
5. Sürahiye sıcak su dökün.
6. Bir başka temizlik döngüsü için yukarıdaki 2. ila 5. adımları tekrarlayın.

: **Kullanma yöntemi.**

1. Öğütme sepetinin kapağını açtıktan sonra filtreye istenen miktarda kahve çekirdeği veya kahve tozu katın. (Not: Kahve çekirdeklerinin su girişine kaçmayacağından emin olun, aksi halde arızaya yol açacaktır)

2. Öğütme sepetinin kapağını kilitleyin. Lütfen "Takma kılavuzu"na bakın.

3. İstenen seviyeye kadar taze soğuk su doldurun.

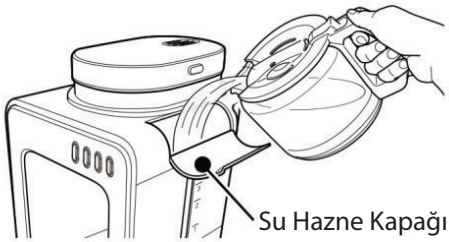

4. Su haznesinin kapağını kapatın.

5. Sürahiyi ısıtma plakasının üzerine yerleştirin.

6. Prize takın, bip sesi duyacaksınız; bu ses, kahve makinesinin bekleme modunda olduğunu ifade etmektedir.

7. Açma/kapama butonuna basınız, ''bip'' sesini duyduktan sonra başlatma düğmesine basınız, makine tekrar bip sesi çıkartacaktır; burada başlatma düğmesinin lambası yanıp sönmeye başlayacaktır, makine çalışmaya başlayacaktır. Su haznesi boşalıncaya kadar makine kahve hazırlayacaktır, ardından otomatik olarak sıcak-tut moduna geçecektir.
Cihaz, 30 dakika içinde otomatik olarak kapalı moda geçecektir.

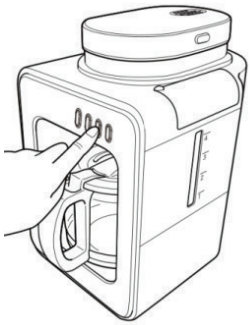

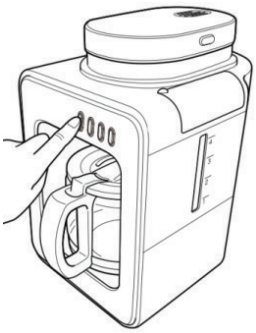

8. Kahveniz hazır hale gelmiştir, servis yapabilirsiniz

Kullandıktan sonra

1. Fişi prizden çıkarın.
2. Kahve makinesinin soğumasını bekleyin. Öğütme sepetinin kapağını çıkarın, öğütme ve hazırlama sepetini saatin tersi yönünde çevirin, ardından yukarı doğru çekin, filtreyi çıkarın, sürahiyi ısıtma plakasından alın.

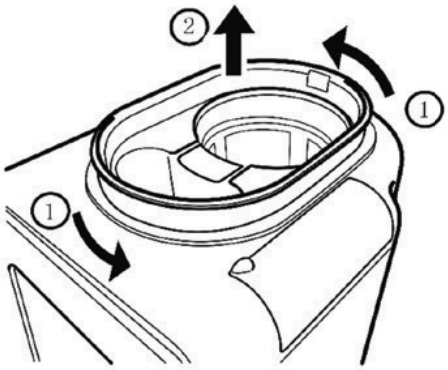

3. öğütme sepetini, filtreyi, öğütme sepetinin kapağını ve sürahiyi temizleyin. Lütfen “temizleme" kısmına bakın.

TEMİZLEME

öğütme sepetini yıkayın

filtreyi yıkayın

öğütme sepetinin kapağını yıkayın

sürahiyi yıkayın

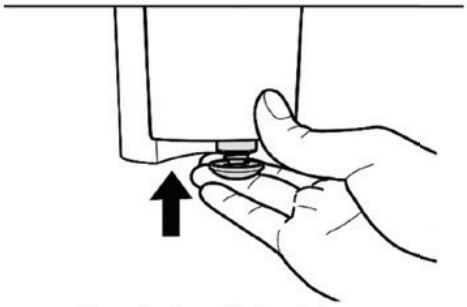

Damlatma önleyici vanayı yıkayın

: **Kireç giderme**

Cihazın kireci düzenli aralıklarla giderilmelidir, aksi halde kahve tadı kötüleşir ve makine içinde tortulaşan kireç, makinede kalıcı ve onarılamaz hasara yol açabilir.

Kahve hazırlama esnasında gürültü sesinde veya hazırlama süresinde artış fark etmeye başlarsanız veya cihaz, su haznesi boşalmadan önce kapanırsa bunlar kireç gidermenin gerekli olduğunu göstermektedir.

Sıklık, suyun sertliğine ve kahve hazırlama sıklığına bağlıdır. Genel olarak, kireç giderme, aşağıdaki sürelerde yapılmalıdır:

- Su yumuşaksa, en azından 3 ayda bir.
- Su sertse, en azından ayda bir.

Suyun sertliğinden emin değilseniz yerel musluk suyu tedarikçinize danışın.

Kahve makinesine uygun sıvı kireç giderici kullanılması tavsiye edilmektedir. Kullanmadan önce ambalaj üzerindeki veya kullanım kılavuzundaki talimatları dikkatlice okuyun.

1. Yeterince kireç gidericiyi dereceli bir kap içinde soğuk suyla karıştırın.

Not: Katı kireç giderici kullanılması durumunda, kireç gidericinin doldurmadan önce tamamen çözülmüş olduğundan emin olun.

W. Besteckhaus
SCHAFER®

Sorun Giderme

Cihazda bir sorunla karşılaşırsanız çözümünü aşağıdaki tabloda bulabilirsiniz. Bu çözümlerle sorununuzu çözemezseniz, lütfen inceleme, tamir veya ayarlama için en yakın yetkili servis acentesiyle iletişime geçin.

Sorun	Çözüm
Cihaz çalışmıyor.	Cihaz üzerinde gösterilen voltajın, yerel şebeke voltajına karşılık geldiğinden emin olun.
	Cihazın fişe takıldığından ve çalıştırıldığından emin olun.
Cihaz su sızdırıyor.	Su haznesinin azami düzeyin üzerinde doldurulup doldurulmadığını kontrol edin.
Cihaz çalışırken fazla ses çıkarıyor.	Su haznesinin sıcak suyla dolu olmadığından emin olun.
	Cihazın, sağlam ve düz bir yüzeyde sabit şekilde dik durduğundan emin olun.
	Cihazın kireci giderilmesi gerekli ("Kireç giderme" kısmına bakın).
Sürahiye kahve tozları giriyor.	Öğütme & hazırlama sepetinde öğütülmüş fazla kahve olduğu için veya sürahi, öğütme & hazırlama sepetine doğru şekilde yerleştirilmediği için veya kahve hazırlama sırasında sürahiyi 30 saniyeden fazla uzaklaştırdığınız için öğütme & hazırlama sepetinin aşırı dolup dolmadığını kontrol edin.
	Filtrenin parçalanmış olup olmadığını veya yerine doğru şekilde yerleştirilmiş olup olmadığını kontrol edin.
Kahvenin hazırlanması, normalden fazla sürüyor.	Cihazın kireci giderilmesi gerekli ("Kireç giderme" kısmına bakın).
Su haznesi boşalmadan kahve makinesi kapanıyor.	Cihazın kireci giderilmesi gerekli ("Kireç giderme" kısmına bakın).
Kahve yeterince koyu değil.	Kullanılan kahve çekirdeklerinin veya öğütülmüş kahvenin yeterli olup olmadığını kontrol edin. Her fincan için bir ölçme kaşığı dolusu kahve çekirdeği veya öğütülmüş kahve kullanılmalıdır.
	Orta bir tada sahip kahve çekirdekleri veya öğütülmüş kahve kullanıp kullanmadığınızı kontrol edin.
Kahve aşırı koyu.	Aşırı kahve çekirdeği veya öğütülmüş kahve kullanıp kullanmadığınızı kontrol edin. Her fincan için bir ölçme kaşığı dolusu kahve çekirdeği veya öğütülmüş kahve kullanılmalıdır.
	Keskin bir tada sahip kahve çekirdekleri veya öğütülmüş kahve kullanıp kullanmadığınızı kontrol edin.
Kahvenin tadı iyi değil.	Sürahiyi, özellikle az miktar kahve içerdiğinde ısıtma plakası üzerinde fazla bekletip bekletmediğinizi kontrol edin.
Kahve yeterince sıcak değil.	Hazırlanan kahvenin çok az olup olmadığını kontrol edin. Daha fazla kahve hazırladığınızda kahvenin ısınması daha uzun süre alacaktır.
	Sürahiyi ısıtma plakası üzerine doğru yerleştirdiğinizden emin olun.
	Sürahi kapağının ve filtre sepetinin doğru pozisyonda olduğundan emin olun.
Sürahinin cihaza yerleştirilmesi veya cihazdan çıkarılması zor.	Sürahiyi yerleştirmek veya çıkarmak için küçük bir açıda eğin. Haşlanmadan kaçınmak için sıcak kahveyi dökmemeye dikkat edin.
Sürahide beklenenden az kahve var.	Damlatma önleyici vana, kahvenin filtreden akmasını önleyecek şekilde sürahiyi ısıtma plakasına doğru yerleştirip yerleştirmediğinizi kontrol edin.
	Cihazın kireci giderilmesi gerekli ("Kireç giderme" kısmına bakın).

W.Besteckhaus
SCHAFER®

DESTEK HATTI

444 20 63

TAŞIMA VE NAKLİYE ESNASINDA DİKKAT EDİLECEK HUSUSLAR

* Taşıma ve nakliye sırasında cihazınız, aksamlarına zarar gelmemesi için orjinal kutusunda tutulmalıdır.
* Taşıma sırasında ürünü normal konumunda tutunuz.
* Cihazınızı nakliye esnasında düşürmeyiniz ve darbelere karşı koruyunuz.
* Ürünün müşteriye tesliminden sonra taşıma sırasında oluşan arızalar ve hasarlar garanti kapsamına girmez.

AEEE Yönetmeliğine Uygundur.

AEEE

Bu cihaz AEEE direktiflerine uygun olarak geri dönüşümü olan parçalardan oluştuğu için çöpe atılmaması gerekmektedir. Lütfen, bu cihazın geri dönüşümünü sağlamak için en yakın toplama merkezine başvurunuz.

Aslan Ticaret Day. Tük. Mal. Ltd. Şti.
MANUFACTURER
GUANGZHOU CONWIDE TECHNOLOGY CO., LTD
Room 201, Guangdıan Technology Buıldıng, No. 163 Pıngyun Road,
Tıanhe Dıstrıct, Guangzhou, CHINA

Üretici / İthalatcı Firma:
Aslan Ticaret Day. Tük. Mal. Ltd. Şti.
Bakır ve Pirinçciler Yapı Koop. Mustafa Kurdoğlu Cad. No:29-31
Beylikdüzü - İSTANBUL / TÜRKİYE
MADE IN CHINA
www.schafer.com.tr
444 20 63

W.Besteckhaus
SCHAFER®

We would like to thank you to prefer our Schafer brand. This product is one of the products we offer in order to facilitate your life. To get a better yield of your product please read the instructions completely and carefully before using. As you can apply this user's guide in future again, please do not throw it and keep at your home.

1- Important safeguards

Please read these instructions carefully before use the appliance and save it for future reference.

1.This appliance can be used by children aged from 8 years and above if they have been given supervision or instruction concerning use of the appliance in a safe way and if they understand the hazards involved. Children shall not play with the appliance. Cleaning and user maintenance shall not be made by children unless they are older than 8 and supervised. Keep the appliance and its cord out of reach of children aged less than 8 years.

2.The appliance can be used by persons with reduced physical, sensory or mental capabilities or lack of experience and knowledge if they have been given supervision or instruction concerning use of the appliance in a safe way and understand the hazards involved.

3.Do not immerse the supply cord, plug, or appliance itself in water or any other liquids.

4.Never let the machine operate while unattended.

5.The supply cord should be regularly examined for signs of damage. If the supply cord is damaged, it

must be replaced by the manufacturer, its service agent or similarly qualified persons in order to avoid a hazard.

6.Do not operate the appliance with a damaged cord or plug, or after the appliance malfunctions, or has been damaged in any manner, return appliance to the nearest authorized service agent for examination, repair or adjustment.

7.This appliance is intended for household use and similar applications such as:

– staff kitchen areas in shops, offices and other working environments;

– farm houses;

– by clients in hotels, motels and other residential type environments;

– bed and breakfast type environments.

8.Never use the appliance outdoors and always place it in a dry environment.

9.Warning: potential injury form misuse

10.The appliance should only be connected to an earthed outlet. Make sure the voltage indicated on the appliance corresponds to the local mains voltage before plugging in.

11.Always remove the plug from the outlet in case of any malfunction, before filling or after use, or before

cleaning.
12.Do not allow the appliance or its supply cord to touch hot surfaces or to come into contact with any heat sources.
13.Never unplug or move the appliance by pulling the cord. Do not wind the cord around the appliance or twist it.
14.Stand the appliance on a stable, flat surface.
15.Check grinder basket for presence of foreign objects before using.
16.Use the coffee grinder to grind roasted coffee beans only. Grinding other substances, such as nuts, spices or unroasted beans may dull the blade and cause poor grinding or injury.
17.Avoid contact with moving parts.
18.Never touch the hot parts of the appliance (be careful, also the warm plate and the glass jug is a hot part!). Only take the jug by the handle.
19.Caution: the warm plate surface is subject to residual heat after use.
20.Warning: potential injury from misuse
21.Be careful not to get burnt by the steam escaping from the vent. Do not place cloths to cover the steam vent.

22.Never use your coffee maker without water in it. Only use fresh and cold water to brew coffee.
23.Never fill the water tank beyond the Max. level. Do not use your coffee maker in case of overflowing.
24.Never put the jug in an oven (including microwave oven) to warm up the coffee.
25.Do not forget that the temperature of the coffee prepared is high, handle with care the jug to avoid scalding.
26.Handle with care the glass jug as the glass is very fragile. Never use the appliance if the jug shows any signs of cracks.
27.Never place the empty or almost empty glass jug on the warm plate when the coffee maker is in function, or on any other hot surfaces.
28.Never use accessories which are not recommended by the manufacturer. They could constitute a danger to the user and risk to damage the appliance.
29.Always set any control to “off” before unplugging from the outlet.
30.Make sure the ambient temperature is above 0°C, otherwise the appliance does not function properly.
31.Always descale the appliance regularly to ensure optimum performance and prevent malfunction.

32.Make sure cool down before cleaning or storing the appliance.
33.The appliance may give off some smoke and smell when you use it for the first a few times because of the oil on some parts, it will disappear after a few times uses.
34.care shall be taken when handling the sharp cutting blades, emptying the bowl and during cleaning
35.Switch off the appliance and disconnect from supply before changing accessories or
approaching parts that move in use.
36.The appliance must not be immersed water.

Product spec :

Production name : Mini Automatic Coffee Machine	Voltage : 220-240V~	frequency: 50-60 Hz
Model: **BARISTA**	Input power : 600W	Capacity : 560ml

ONE : parts description ((the picture is only for reference, please make the object as the standard)

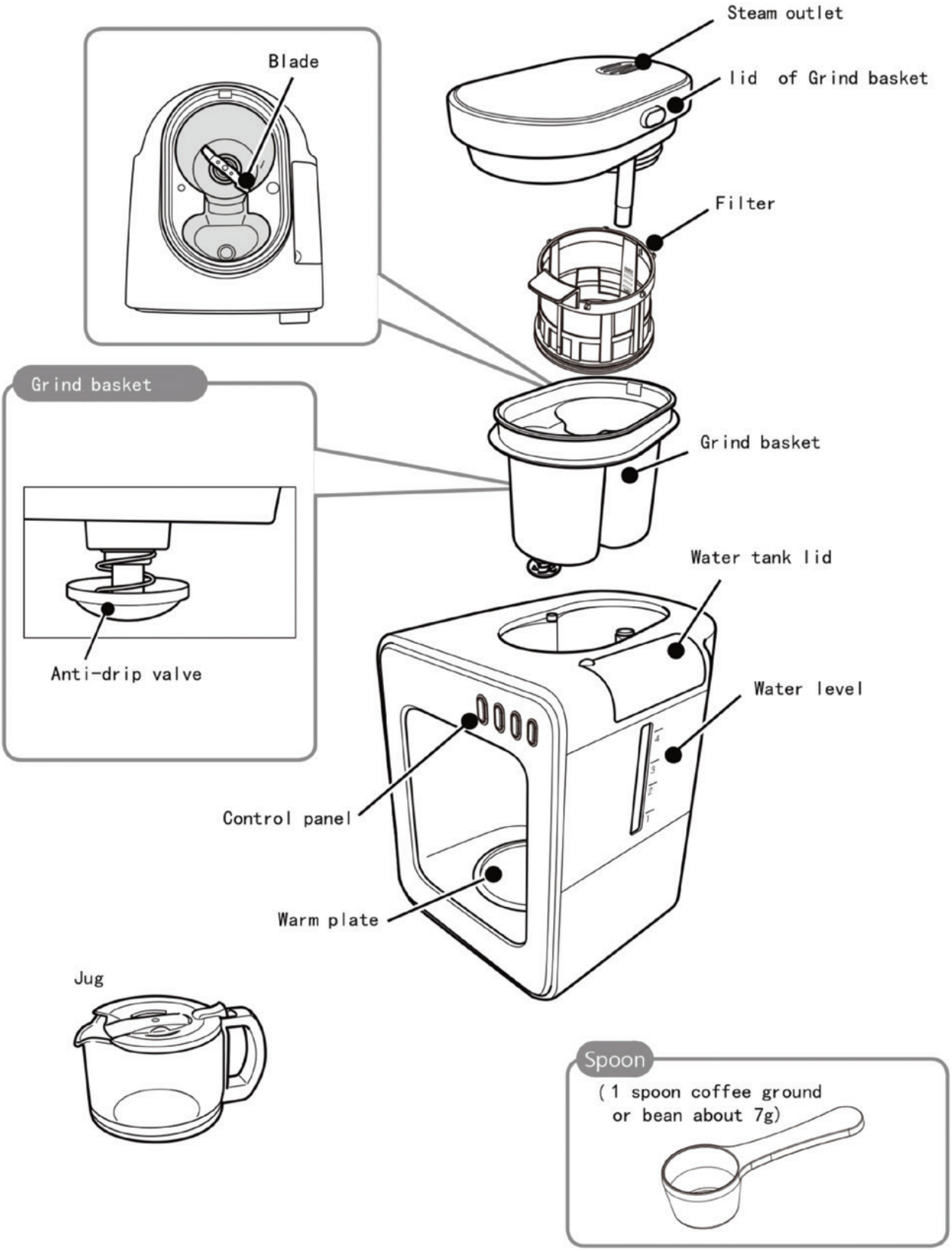

TWO : parts function Operation Instruction

1. Control panel

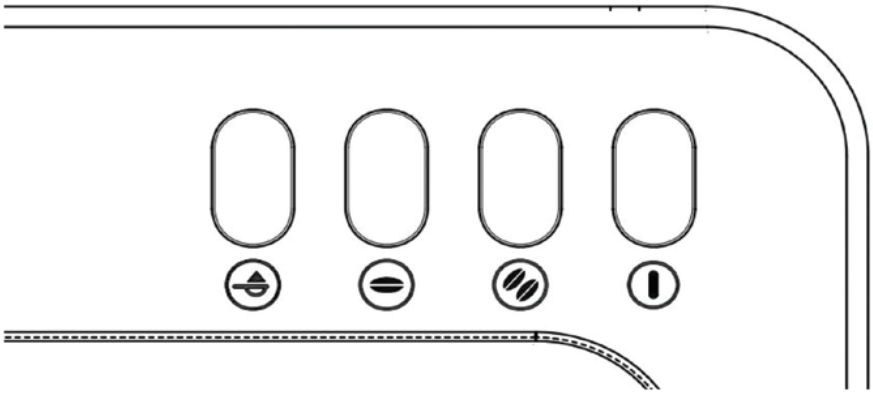

MODE	Intended use
	ON&OFF button with indicator light: After plug into the outlet, press once the button, the indicator light will lamp and the coffee machine will enter into the standby mode. If you need to stop the brewing progress , please press once the button again
	Coffee beans "2" button with indicator light: when brewing 3 or 4 Euro cups of coffee using whole coffee beans, please choose the function button.
	Coffee beans "1" button with indicator light: when brewing 3 or 4 Euro cups of coffee using whole coffee beans, please choose the function button.
	Coffee powder button with indicator light: when using ground coffee instead of whole coffee beans , please choose the function button.

2. Recommended dosage for coffee Beans and coffee powder

Cup Num (Euro)	Recommended dosage	Coffee beans mode	Coffee powder mode
1cup	1flat spoon (about 7g)		
2cups	2 flat spoon(about 14g)		
3cups	3flat spoon(about 21g)		
4cups	4flat spoon(about 28g)		

3. Water tank level

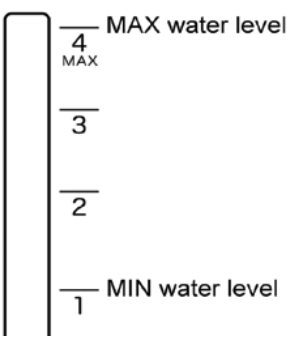

THREE：Before using for the first time

When you the first use the coffee machine ,please clean the coffee machine according to following steps.

1. Disassembly the grind basket, grind basket, filter, jug to clean, and assembly. Please refer to below disassembly and assembly method.

Disassembly guide a. Press the button on the side of the grinder basket lid and lift remove grinding basket lid.

b, Grasping the handle of filter and lift

c, Turn the grind basket anti-clockwise (signal ①until heard the click, then lift up the basket (signal ②

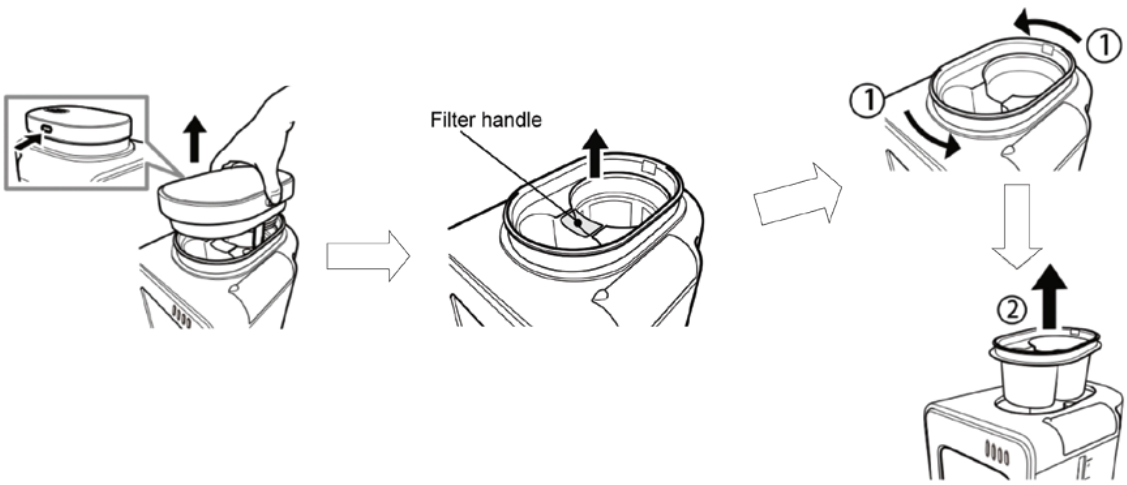

Assembly guide: a. wipe the grind basket outside surface and put into housing (signal ①,then turn it clockwise (signal ②until heard the click.

b, put the filter into grind basket, Make sure the filter has been assembled correctly

c. Lock the grind basket lid by pressing downwards until heard the click. (Note; the water tube must aim the water inlet to insert)

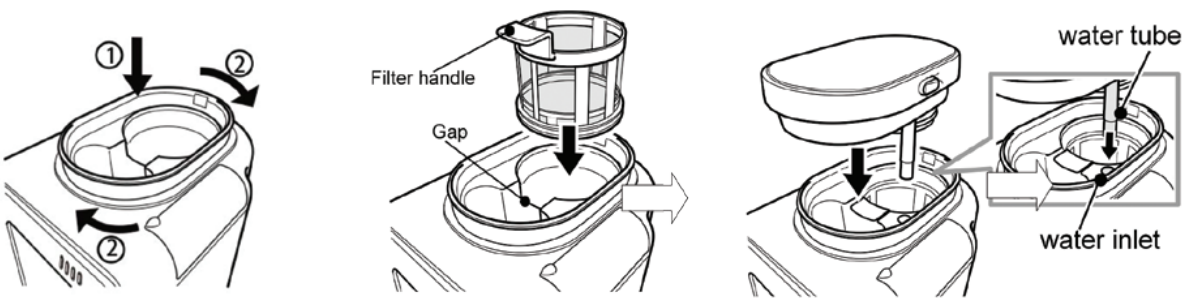

2. Fill the fresh water to water tank. And put the jug into coffee machine.

3. Plug into the outlet,, press the **ON&OFF button**, then press again the **Coffee powder button** , the coffee machine will start to work. Meanwhile ,the indicator light of coffee powder button will flash continuously,
4. Until the indicate lamp stop flashing and pour jug the hot water,
5. Repeat above steps 2-4 for another cycles to cleaning.

FOUR : Use method.

1.After unlock the grind basket lid, put desired quantity of coffee beans or coffee powder into the filter.

(Note; ensure that the coffee beans can not fall into the water inlet, otherwise will case the function malfunction)

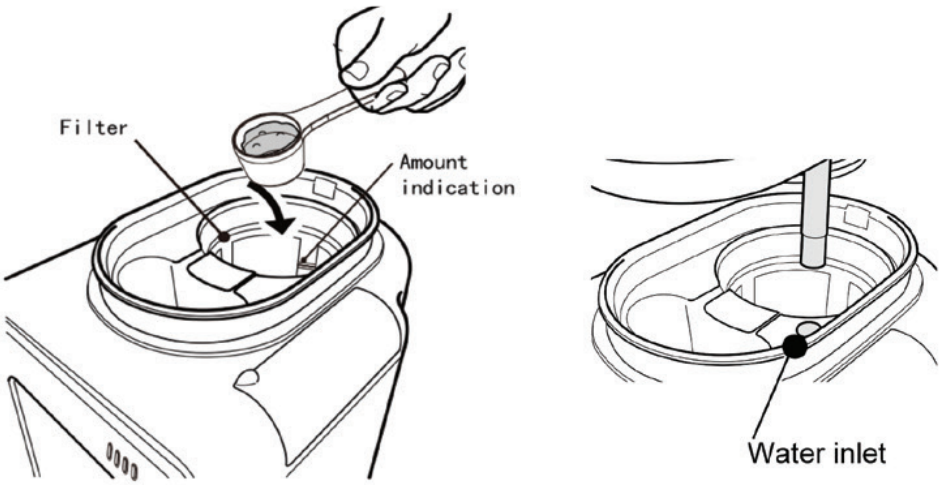

ATTENTION : the dosage of coffee Beans and coffee powder can not exceed the MAX indication inside filter, otherwise, the effect of grinding beans is not good.

2. Lock the grind basket lid. please refer to" Assembly guide" 。

3. Fill with fresh cold water to required level,

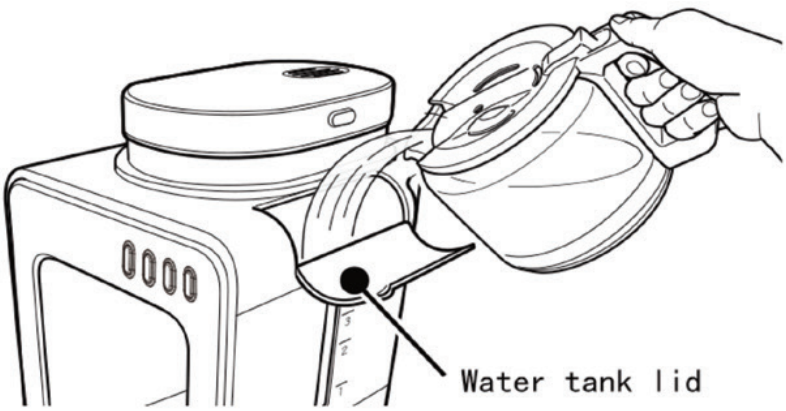

4. Close the water tank lid.

5. Place the jug on the warm plate.

6. Press the coffee beans button or coffee powder button to start the coffee machine within 5 minutes. (please refer to “control panel ”) the matching indicator light will flash continuously, which means the coffee machine is grinding or brewing coffee, the indicator will stop flashing until the water tank is emptied, then automatically enter into keep-warm mode. the appliance will automatically enter into off mode within 30 minutes. The all indicator lights will go out.

Coffee beans 2 mode coffee beans 1 mode coffee powder mode

7.. pour the coffee .

FIVE : After use

1. Unplug from the socket.
2. Wait the coffee machine cooled down , Remove the grind basket lid and turn the grind & brew basket anticlockwise then draw out upwards; take out the filter; remove the jug from the warm plate
3. clean the grind basket ,filter, grind basket lid, jug. Please refer to “cleaning

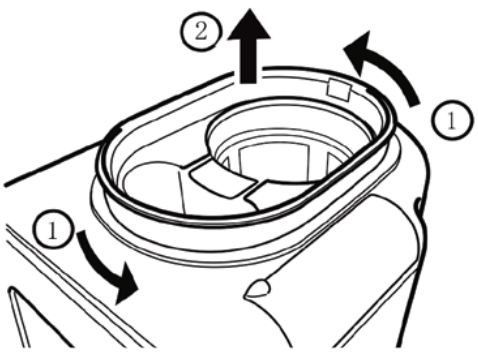

4. Press the ON&OFF button, then press again the Coffee powder button , the coffee machine will start to work. Meanwhile ,the indicator light of coffee powder button will flash continuously,

5. Until the indicate light stop flashing.

SIX : Cleaning

wash grind basket

wash filter

wash grind basket lid

wash jug

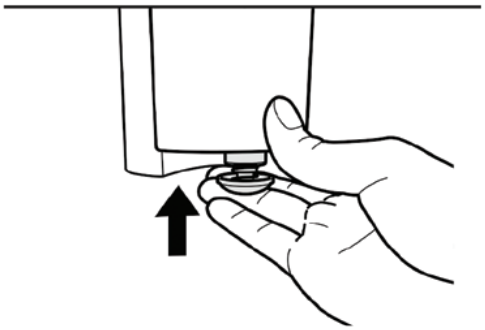

Wash anti-drip valve

SEVEN : Descaling

The appliance has to be descaled regularly, otherwise the coffee taste will become bad and the scale deposited inside in the machine may cause permanent and irreparable damage to the machine.

If you begin to notice the increase of the noise during brewing, or a longer time of brewing time, or the appliance switches off before the water tank is empty, these indicate descaling is necessary.

The frequency depends on the water hardness and the brewing frequency. Generally, the descaling should be done in the following periodicity:

- With soft water, at least once every 3 months.
- With hard water, at least once every month.

If doubt to the water hardness, ask advice of your local tap water company.

It is recommended to use liquid descaler suitable for coffee maker, and read carefully the instructions on its package or user manual before use.

1. Mix adequate descaler with cold water in a measuring jug.

Note: In case of using solid descaler, make sure the descaler has been dissolved thoroughly before filling.

2. Fill the water tank up to the Max level with prepared solution.
3. Operate the appliance refer to above "Before using for the first time" , take away the filter, then lock the grind basket lid. (don't put into the coffee bean or coffee powder).
4. Press the **ON&OFF button**, then press again the **Coffee powder button** , the coffee machine will start to work. Meanwhile ,the indicator light of coffee powder button will flash continuously,
5. Until the indicate light stop flashing.
6. pour jug the hot water,
7. Fill fresh cold water to repeat steps 4 to 5 for another descaling cycle.

Note: Never refill the water tank with the used descaling solution because it is no longer active.

Important:

1) Never interrupt the descaling process.
2) Malfunctions caused by scale deposited inside the appliance are not covered by the guarantee if the descaling process is not carried out properly.

POINTS TO CONSIDER DURING HANDLING & TRANSPORT

-Appliance should be kept in original package in order to avoid any damage to components during handling and transport.
-Keep the product in its regular position during handling.
-Do not drop the appliance during transport and protect it against impacts.
-Any failure or damage which has occurred during handling are excluded from scope of warranty in the wake of delivery of product to customer.

Complies with WEEE Regulations.

WEEE

Do not dispose of the appliance together with domestic wastes, since it consists of recyclable parts in line with WEEE Regulations. Please contact the nearest collection centre in order to ensure recycling.

Aslan Ticaret Day. Tük. Mal. Ltd. Şti.

MANUFACTURER
GUANGZHOU CONWIDE TECHNOLOGY CO., LTD
Room 201, Guangdıan Technology Buıldıng, No. 163 Pıngyun Road,
Tıanhe Dıstrıct, Guangzhou, CHINA

Manufacturing/Importing Company:
Aslan Ticaret Day. Tük. Mal. Ltd. Şti.
Bakır ve Pirinçciler Yapı Koop. Mustafa Kurdoğlu Cad. No:29-31
Beylikdüzü - İSTANBUL / TURKEY
MADE IN CHINA
www.schafer.com.tr

444 20 63

W.Besteckhaus
SCHAFER®

GARANTİ ŞARTLARI

1) Garanti süresi, malın teslim tarihinden itibaren başlar ve 2 (iki) yıldır.

2) Malın bütün parçaları dahil olmak üzere tamamı garanti kapsamındadır.

3) Malın ayıplı olduğunun anlaşılması durumunda tüketici, 6502 sayılı Tüketicinin Korunması Hakkında Kanunun 11inci maddesinde yer alan;

a- Sözleşmeden dönme,

b- Satış bedelinden indirim isteme,

c- Ücretsiz onarılmasını isteme,

ç- Satılanın ayıpsız bir misli ile değiştirilmesini isteme, haklarından birini kullanabilir.

4) Tüketicinin bu haklardan ücretsiz onarım hakkını seçmesi durumunda satıcı; işçilik masrafı, değiştirilen parça bedeli ya da başka herhangi bir ad altında hiçbir ücret talep etmeksizin malın onarımını yapmak veya yaptırmakla yükümlüdür. Tüketici ücretsiz onarım hakkını üretici veya ithalatçıya karşı da kullanabilir.

Satıcı, üretici ve ithalatçı
tüketicinin bu hakkını kullanmasından
müteselsilen sorumludur.
5) Tüketicinin, ücretsiz onarım hakkını kullanması halinde malın;
- Garanti süresi içinde tekrar arızalanması,
- Tamiri için gereken azami sürenin aşılması,
- Tamirinin mümkün olmadığının, yetkili servis istasyonu, satıcı, üretici veya ithalatçı tarafından bir raporla belirlenmesi durumlarında;
tüketici malın bedel iadesini, ayıp oranında bedel indirimini veya imkân varsa malın ayıpsız misli ile değiştirilmesini satıcıdan
talep edebilir. Satıcı, tüketicinin talebini reddedemez. Bu talebin yerine getirilmemesi durumunda satıcı, üretici ve ithalatçı müteselsilen sorumludur.
6) Malın tamir süresi 20 iş gününü
geçemez. Bu süre, garanti süresi içerisinde mala ilişkin arızanın yetkili servis istasyonuna veya

satıcıya bildirimi tarihinde, garanti süresi dışında ise malın yetkili servis İstasyonuna teslim tarihinden itibaren başlar. Malın garanti süresi içerisinde arızalanması durumunda, tamirde geçen süre garanti süresine eklenir.

7) Malın kullanma kılavuzunda yer alan hususlara aykırı kullanılmasından kaynaklanan arızalar garanti kapsamı dışındadır.

8) Tüketici, garantiden doğan haklarının kullanılması ile ilgili olarak çıkabilecek uyuşmazlıklarda yerleşim yerinin bulunduğu veya tüketici işleminin yapıldığı yerdeki Tüketici Hakem Heyetine veya Tüketici Mahkemesine başvurabilir.

9) Satıcı tarafından bu Garanti Belgesinin verilmemesi durumunda, tüketici Ticaret Bakanlığı Tüketicinin Korunması ve Piyasa Gözetimi Genel Müdürlüğüne başvurabilir.

YETKİLİ SERVİS İSTASYONLARI

ASLAN TİCARET DAYANIKLI TÜKETİM MALLARI LTD. ŞTİ.
212 659 00 59
BAKIR VE PRİNÇCİLER YAPI KOOP. MUSTAFA KURDOĞLU CAD.NO.29-31 İSTANBUL

ARYASAN İÇ VE DIŞ TİCARET ANONİM ŞİRKETİ
232 444 30 66
İSMET KAPTAN MAHALLESİ ŞAİR EŞREF BLV. NO: 6 B/6B
KONAK / İZMİR

ATA BİLGİSAYAR VE ELEKTRONİK SİSTEMLERİ SAN.TİC. LTD.ŞTİ.
227 96 39
76-HYB-158
DR.SADIK AHMET CADDESİ NO:5 76000 MERKEZ / IĞDIR
IĞDIR

AY-NET BİLGİSAYAR - NURİ ÖZKÜLEKÇİ
352 221 04 31
FATİH MAH. METE CAD. NO:31/ 3
KOCASİNAN / KAYSERİ

BAKAR SOĞUTMA - ALPEREN BAKAR
352 438 15 20
MEVLANA MAHALLESİ GÖZDE SOKAĞI No:42-B
TALAS / KAYSERİ

BEHRET ELEKTRONİK
352 231 15 02
SAHABİYE MAHALLESİ FEVZİ FEVZİOĞLU CADDESİ NO:34/A
KAYSERİ

CAN ELEKTRONİK İLET. GIDA İNŞ. NAK. HİZ. İŞL.TİC.LTD.ŞTİ.
476 227 96 39
14 KASIM MH. NİHAT POLAT CADDESİ 743. SOKAK NO:D/2
IĞDIR

CEMAL GÖKMEN
352 235 24 50
FEVZİ ÇAKMAK MH. SİVAS CAD. YÜCELE AP.NO:99/B
KOCASİNAN / KAYSERİ

ÇAĞLAR ELEKTRONİK
232 276 16 97
GEDİZ MAH.670/1 SOK NO:57/2
İZMİR

ÇAĞRI ELEKTRONİK - HULUSİ TOK
231 51 07
FATİH MAH.METE CADDESİ NO:58
KAYSERİ

DOĞALISI İNŞAAT TAAHHÜT SANAYİ VE TİCARET LTD.ŞTİ.
246 212 19 88
KARAAĞAÇ MAH. 106 CAD. NO:177 /17 MERKEZ
ISPARTA

ERAL TEKNİK ISITMA SOĞUTMA SİS. ERKAN UZUNOĞLU
216 412 42 42
ESENEVLER MAH. YUNUS EMRE CAD. ATMACA SOK NO:26/A-B
ÜMRANİYE / İSTANBUL

ESİN ELEKTRİK-ABDULLAH ERENTÜRK
258 261 98 96
BAYRAMYERİ MUSAOĞLU İŞHANI NO:9
DENİZLİ

FAKTÖR GRUP OTOMASYON ELEKTRİK ELEKTRONİK VE MÜHENDİSLİK SANAYİ VE TİCARET LİMİTED ŞİRKETİ
352 222 30 32
SERÇEÖNÜ MAHALLESİ TÜRKAY SOKAK NO:9 A
KOCASİNAN / KAYSERİ

FATİH SOĞUTMA-FATİH BAŞÇOBAN
246 218 20 03
YAYLA MAHALLESİ 1603 SOKAK - NO:7/A
ISPARTA

FATSA MAKRO BİLGİ İŞLEM REK.NAK VE TURİZTİC.LTD.ŞTİ
452 424 27 77
MUSTAFAKEMALPAŞA MAHALLESİ ONUR SOKAK MEHMET DEMİRCAN SİTESİ NO:11/A
FATSA / ORDU

FERRO TEKNİK - HAYRİ NURETTİN PEÇEN
216 389 81 44
SAPANBAĞLARI MH. KARAAĞAÇ CD. NO:5/B
PENDİK / İSTANBUL

GARANTİ ELEKTRONİK-FİLİZ OĞUZ
352 232 1639
HUNAT MAHALLESİ NUH NACİ YAZGAN CAD. NO: 17/C
MELİKGAZİ / KAYSERİ

W.Besteckhaus
SCHAFER®

HASAN CANDAN - CANDAN ELEKTRONİK MELİKGAZİ ŞUBESİ
352 224 03 85
YILDIRIM BEYAZIT MAH.FATİH CAD. RÜYA APT. 168-B
KAYSERİ / MELİKGAZİ

JAPON ELEKTRONİK - TÜRKAN OMURTAY
476 227 96 39
CUMHURİYET MAHALLESİ KAZIM KARABEKİR CADDESİ
No:41/4
IĞDIR

KARE BİLGİSAYAR MÜHENDİSLİK HİZMETLERİ SANAYİ VE
TİCARET LTD. ŞTİ.
342 215 00 91
İNCİLİPINAR MAH.GAZİMUHTARPAŞA BUL.AHMET ÖZKİRİŞÇİ
AP. ALTI NO:28/C
ŞEHİTKAMİL / GAZİANTEP

KÖRFEZ TEKNİK SERVİS - CANER SAĞLAM
534 899 65 53
MİMAR SİNAN MAHALLESİ BAĞLAR CADDESİ No:77/A
KÖRFEZ / KOCAELİ

MASTER BİLİŞİM - MEHMET KURUDERE
534 899 65 53
KARADENİZ MAHALLESİ MESCİZADE SOK. NO: 17/1
İLKADIM / SAMSUN

MIZRAK ELEKTRONİK-MEHMET MIZRAK
03522336585
MİMARSİNAN MAHALLESİ SUSURLUK SOK. No:71-A
KOCASİNAN / KAYSERİ

ÖZEL DOĞUŞ BİLGİSAYAR VE GÜVENLİK SİSTEMLERİ SANAYİ
VE TİCARET LİMİTED ŞİRKETİ
324 237 36 26
CAMİŞERİF MAH. İSTİKLAL CADDESİ NO:41 A PK:33060
AKDENİZ / MERSİN

SİSTEM ONLİNE BİLGİSAYAR YAZILIM GÜVENLİK SAN.VE
TİC.LTD.ŞTİ.
216 444 32 83
KÜLTÜR MH.MANSUR BAYRAM CAD. NO:28
DÜZCE

ŞENDUR ELEKTRONİK - NEZİR ŞENDUR
534 899 65 53
MEYDAN MAHALLESİ CUMHURİYET BULVARI No:14-A
MERKEZ / BATMAN

TEKNOFORM TEKNOLOJİ ELEKTRONİK TELEKOMİNİKASYON
ENERJİ ASANSÖR DAYANIKLI TÜKETİM İNŞAAT İTHALAT
İHRACAT MÜMESSİLLİK DANIŞMANLIK SANAYİ TİCARET
352 222 30 32
AHMET YESEVİ BULVARI HUNAT MAH. UÇAR SOK. NO:14/F
MELİKGAZİ /KAYSERİ

TEKNOR MÜHENDİSLİK BİLİŞİM SİSTEMLERİ GIDA VE TARIM
SANAYİ TİCARET ANONİM ŞİRKETİ
352 225 13 00
NURİHAS MH. SANDAL SK. MEDİNE AP. NO:16/A
MELİKGAZİ / KAYSERİ

YILDIRIM ELEKTRİK-CUMA AKTAŞ
414 215 51 40 / 535 725 53 64
SARAYÖNÜ CAD. VATAN SOK. ORTAKLAR APT.ALTI NO:17/A
ŞANLIURFA

İmalatcı / İthalatcı Firma

Aslan Ticaret Dayanıklı Tüketim Malları Limited Şirketi.
Bakır ve Pirinçciler Yapı Koop. Mustafa Kurdoğlu Cad.
No:29-31
BEYLİKDÜZÜ/İSTANBUL
t:+90 212 659 00 59 f: +90 212 659 68 78

FİRMA YETKLİSİNİN
İMZASI ve KAŞESİ

ASLAN TİCARET DAY.TÜK.MAL.LTD.ŞTİ.
Bakır ve Pirinçciler Yapı Kooperatifi
Mustafa Kurdoğlu Cd. No: 29 Beylikdüzü / İSTANBUL
Tel: 0212 659 00 59 / 876 35 94 Fax: 0212 659 68 78 / 876 36 19
Marmara Kurumlar V.D. 089 004 1316 Tic.Sic.No: 326462

MALIN

Cinsi.....BARİSTA FİLTRE KAHVE MAKİNESİ
Markası.....Schafer
Modeli.....1S061-25002 Modelleri
Bondrol ve Seri No.....
Teslim Tarihi ve Yeri.....
Garanti Süresi..... 2 Yıl
Azami Tamir Süresi..... 20 İş Günü

SATICI FİRMANIN

Ünvanı.....
Adresi.....
Telefon.....
Faks.....
Fatura Tarih ve No.....
Tarih Kaşe - İmza.....

W.Besteckhaus SCHAFER®

DESTEK HATTI

444 20 63

W.Besteckhaus
SCHAFER®

ASLAN TİCARET DAYANIKLI TÜKETİM MALLARI LTD.ŞTİ
Bakır ve Pirinçciler Yapı Koop. Mustafa Kurdoğlu Cad.
No: 29-31 Beylikdüzü / ISTANBUL / TÜRKİYE

www.schafer.com.tr schafer@schafer.com.tr

DESTEK HATTI
444 20 63

aslan ticaret
Schafer Ev ve Yaşam Ürünleri